ISTRUZIONI DI MONTAGGIO RIDUTTORE CNG RI27J-7 (7bar)
ASSEMBLY INSTRUCTION FOR CNG REDUCER RI-27J-7 (7bar)

DATI TECNICI / *TECHNICAL DATA*

Marca e tipo *Model and type*	**: BIGAS RI-27J-** : RI-27J-7**
Codice *Code*	**: RIDMB27JW0EA**
Pressione di lavoro *Working pressure range*	**: 6÷7 bar**
Elettrovalvola *Shut-off valve*	**: 12V - 15W**
Temperatura limite *Working Temperature*	**: Min -40°C Max 120°C**
Peso/ingombro *Weight/Dimension*	**: 1,79 Kg 135x98x83mm**
Numeri di omologazione *Homologation number*	**: E24-110R03/01 0077 C : ISO15500-9:2012/ AMD.1:2016**

- RI27MT1 - STANDARD -

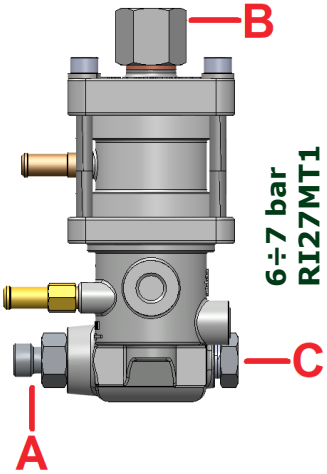

La configurazione standard del riduttore RIDMB27JW0EA è quella riportata in tabella evidenziata in arancione - RI27MT1.
Per ottenere le altre configurazioni della famiglia 7 bar sarà necessario sostituire i raccordi presenti sulla versione base con quelli in dotazione.

The standard configuration of the RIDMB27JW0EA pressure reducer is that shown in the table highlighted in orange - RI27MT1.
To obtain the other configurations of the 7 bar family it will be necessary to replace the fittings on the basic version with those supplied

Per passare dalla configurazione standard all'altra fare riferimento allo schema riportato in tabella

To switch from the standard configuration to the other, refer to the following table

Model	A (Inlet gas)	B (Outlet gas)	C (Sensor)	
RI27MT1	RACC0106635 M12X1,5mm	RACC0107420 ISO228 G1/4A	RACC0100021 3/8-24 UNF 2B	STANDARD
RI27MT1-ND1 SS Sensata Sensor	RACC0106635 M12x1,5mm	RACC0107420 ISO228 G1/4A	RACC0109900 M12X1mm	SACCB27JW0E
RI27ZT	RACC010485E 1/2-20 UNF 2A	RACC0107459 1/2-20 UNF 2A	RACC0109900 M12X1mm	
RI27W	RACC0104861 7/16-20 UNF 2A	RACC0107459 1/2-20 UNF 2A	RACC0100057 M10X1mm	

TAB- *Fittings for configuration change*

- RI27MT1 ND1 SS -

Per ottenere la versione RI27MT1-ND1 SS sarà necessario sostituire solo il raccordo RACC0100021 con il RACC0109900 utilizzando coppia di serraggio di 25Nm + Frenafiletto.

To obtain the RI27MT1-ND1 SS version it will be necessary to replace only the RACC0100021 fitting with the RACC0109900 fitting by tightening torque 25Nm + threadlocker

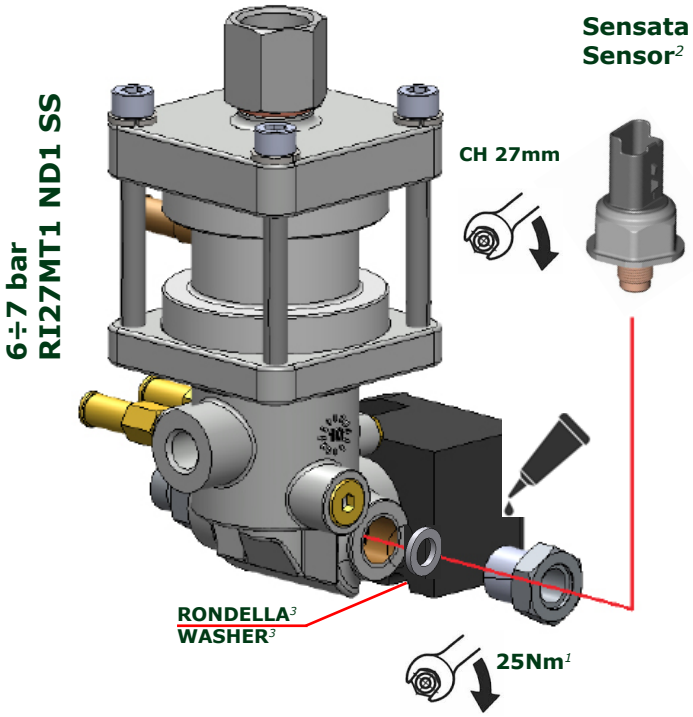

Nella fase di montaggio del raccordo sensore è sempre necessario applicare prima dell'avvitamento del raccordo il frenafiletti.

When assembling the pressure sensor fitting, it is always necessary apply thread locker.

1) i valori di serraggio indicati sono validi solo se si utilizzano componenti originali Bigas International Autogas Systems
The torque values indicated are valid only when using the original components Bigas International Autogas Systems
2) I sensori non sono in dotazione nell'imballo del riduttore. utilizzare il sensore originale o quello presente sul riduttore stesso.
The sensors aren't supplied in the regulator packaging. use the original sensor ore the one present on the regulator itself.
3) Prima di avvitare un nuovo raccordo C, controllare l'integrità della rondella presente nella sede raccordo e valutare se sostituirla o aggiungerne una nuova in dotazione
Before screwing in a new fitting C, check the integrity of the washer in the fitting seat and evaluate whether to replace it or add a new one supplied

Bigas International Autogas Systems S.r.l. Via Luigi Becchetti, 4 - 25081 BEDIZZOLE (BS) Italy - Tel +39-055.4211275 http://www.bigas.it
ISC0040 REV.0 - 21/04/2021

ISTRUZIONI DI MONTAGGIO RIDUTTORE CNG RI27J-7 (7bar)
ASSEMBLY INSTRUCTION FOR CNG REDUCER RI-27J-7 (7bar)

DATI TECNICI / *TECHNICAL DATA*

Marca e tipo *Model and type*	**: BIGAS RI-27J-** : RI-27J-7**	Temperatura limite *Working Temperature*	**: Min -40°C Max 120°C**
Codice *Code*	**: RIDMB27JW0EA**	Peso/ingombro *Weight/Dimension*	**: 1,79 Kg 135x98x83mm**
Pressione di lavoro *Working pressure range*	**: 6÷7 bar**	Numeri di omologazione *Homologation number*	**: E24-110R03/01 0077 C : ISO15500-9:2012/ AMD.1:2016**
Elettrovalvola *Shut-off valve*	**: 12V - 15W**		

- RI27ZT -

Per ottenere la versione RI27ZT sarà necessario sostituire tutti i raccordi con quelli in tabella utilizzando la coppia di serraggio di 25Nm + Frenafiletto solo per i raccordi B e C.

To obtain the RI27ZT version it will be necessary to replace all the fittings with those in the table by using the tightening torque 25Nm + threadlocker only for the fittings B and C

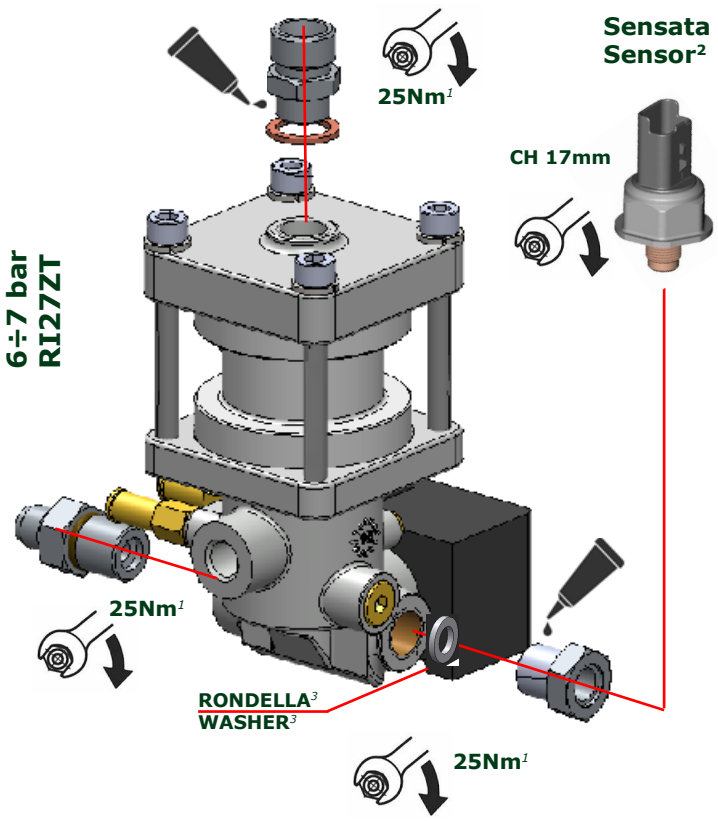

- RI27W -

Per ottenere la versione RI27W sarà necessario sostituire tutti i raccordi con quelli in tabella utilizzando la coppia di serraggio di 25Nm + Frenafiletto solo per i raccordi B e C.

To obtain the RI27ZT version it will be necessary to replace all the fittings with those in the table by using the tightening torque 25Nm + threadlocker only for the fittings B and C

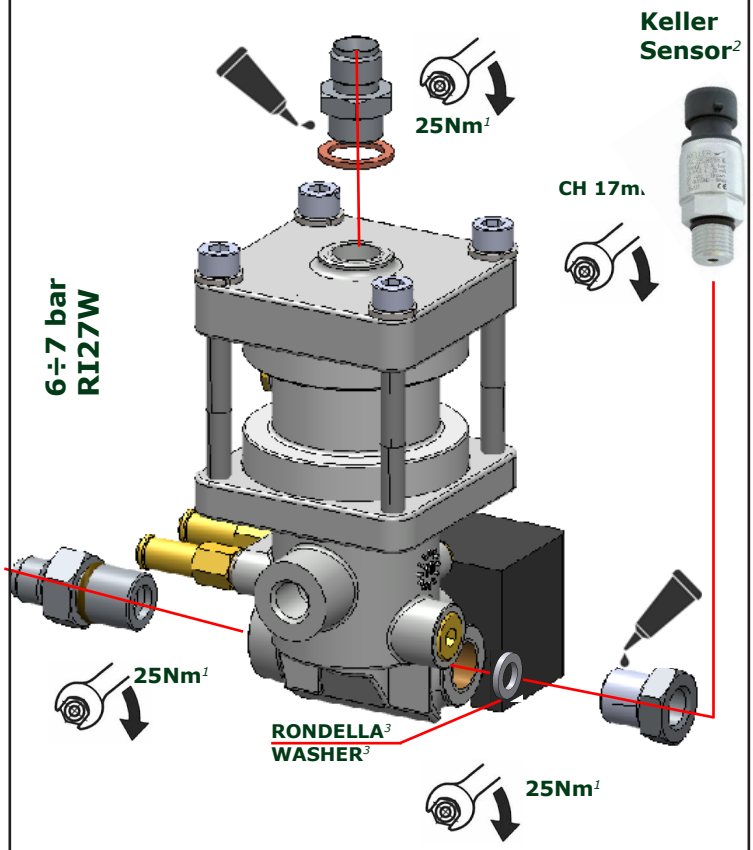

Nella fase di montaggio sia del raccordo uscita gas che del raccordo sensore è sempre necessario applicare prima dell'avvitamento del raccordo il frenafiletti.

When assembling both the gas outlet fitting and the pressure sensor fitting, it is always necessary apply thread locker.

1) i valori di serraggio indicati sono validi solo se si utilizzano componenti originali Bigas International Autogas Systems
The torque values indicated are valid only when using the original components Bigas International Autogas Systems
2) I sensori non sono in dotazione nell'imballo del riduttore. utilizzare il sensore originale o quello presente sul riduttore stesso.
The sensors aren't supplied in the regulator packaging. use the original sensor ore the one present on the regulator itself.
3) Prima di avvitare un nuovo raccordo C, controllare l'integrità della rondella presente nella sede raccordo e valutare se sostituirla o aggiungerne una nuova in dotazione
Before screwing in a new fitting C, check the integrity of the washer in the fitting seat and evaluate whether to replace it or add a new one supplied

Bigas International Autogas Systems S.r.l. Via Luigi Becchetti, 4 - 25081 BEDIZZOLE (BS) Italy - Tel +39-055.4211275 http://www.bigas.it
ISC0040 REV.0 - 21/04/2021