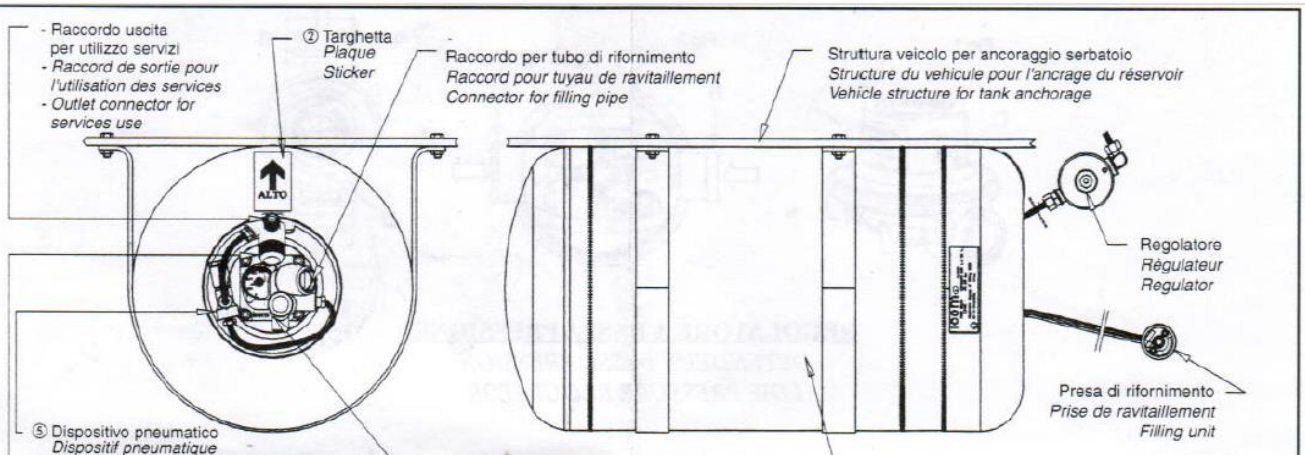

A) Disporre il serbatoio ① in posizione orizzontale
B) La targhetta ② di posizionamento deve avere la freccia rivòlta in alto
C) Tenere il rubinetto ③ di prelievo seconda camera chiuso durante la marcia
D) Tenere il rubinetto ④ di prelievo prima camera chiuso durante il rifornimento.

IMPORTANTE:
Per evitare il passaggio del GPL liquido, è vietato utilizzare i servizi di bordo durante la marcia

A) Placer le réservoir ① en position horizontale
B) La plaque ② de position doit avoir la flèche tournée en haut
C) Le robinet ③ de prélèvement seconde chambre doit rester fermé pendant la marche
D) Le robinet ④ de prélèvement première chambre doit rester fermé pendant le ravitaillement

IMPORTANT:
Pour éviter le passage du GPL liquide c'est interdite l'utilisation des services de bord pendant la marche.

A) Place tank ① in horizontal position
B) Position plate ② must have the arrow turned to the top
C) Keep second compartment withdrawal faucet ③ closed during the march
D) Keep first compartment withdrawal faucet ④ closed during refuelling

IMPORTANT:
Services use it is forbidden during the march to avoid liquid LPG passage

icom S.p.A.
Cisterna di Latina
ITALY

ISTRUZIONI DI MONTAGGIO SERBATOIO DOPPIA CAMERA
INSTRUCTIONS POUR LE MONTAGE DU RESERVOIR DOUBLE CHAMBRE
DOUBLE COMPARTMENT TANK ASSEMBLY INSTRUCTIONS

ISTR0012

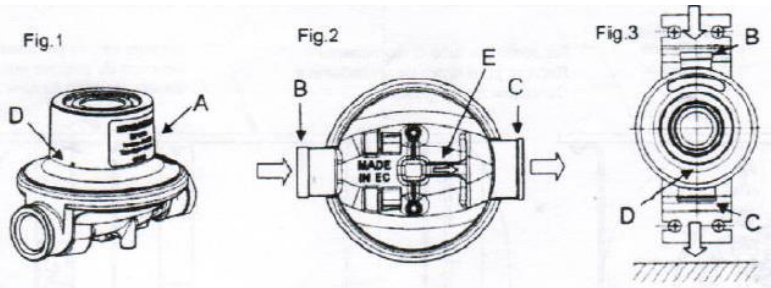

REGOLATORE A BASSA PRESSIONE
DETENDEUR BASSE PRESSION
LOW PRESSURE REGULATOR

Applicazione
Il campo della pressione d'entrata, di uscita, la portata garantita e il gas di riferimento sono indicati sul prodotto (A) (fig.1).
Temperatura di utilizzo: -20°C/+50°C

Montaggio
Collegare l'entrata (B) e l'uscita (C) rispettando la direzione indicata dalla freccia (E) (fig.2). Proteggere il foro di sfiato (D) da possibili ostruzioni.
In caso di montaggio fisso a parete (fig.3) orientare l'uscita (C) verso il basso.

Sostituzione
Si raccomanda la sostituzione del regolatore dopo 10 anni di utilizzo.

Application
La plage de pression d'entrée, de sortie, le débit garanti et le gaz de référence sont inscrits sur le produit (A) (fig.1).
Température d'utilisation: 20°C/+50°C

Montage
Connecter l'entrée (B) et la sortie (C) en respectant le sens matérialisé par la flèche (E) (fig.2). Protéger évent (D) de probable obstructions.
Dans le case de montage fixe sur paroi (fig.3) il est recommandé d'orienter la sortie (C) vers le bas.

Remplacement
Il est recommandé de remplacer le détendeur après 10 ans d'utilisation.

Application
The range of inlet and outlet pressure, the guaranteed flow rate and the reference gas are indicated on the product (A) (fig.1).
Use temperature: -20°C/+50°C

Installation
Connect the inlet (B) and outlet (C) following direction indicated by the arrow (E) (fig.2). Protect the vent hole (D) from possible obstructions.
In case of wall mounting (fig.3), orient the outlet (C) downwards.

Substitution
We recommend regulator's replacement within 10 years of use.

ISTRUZIONI DI MONTAGGIO E DI UTILIZZO

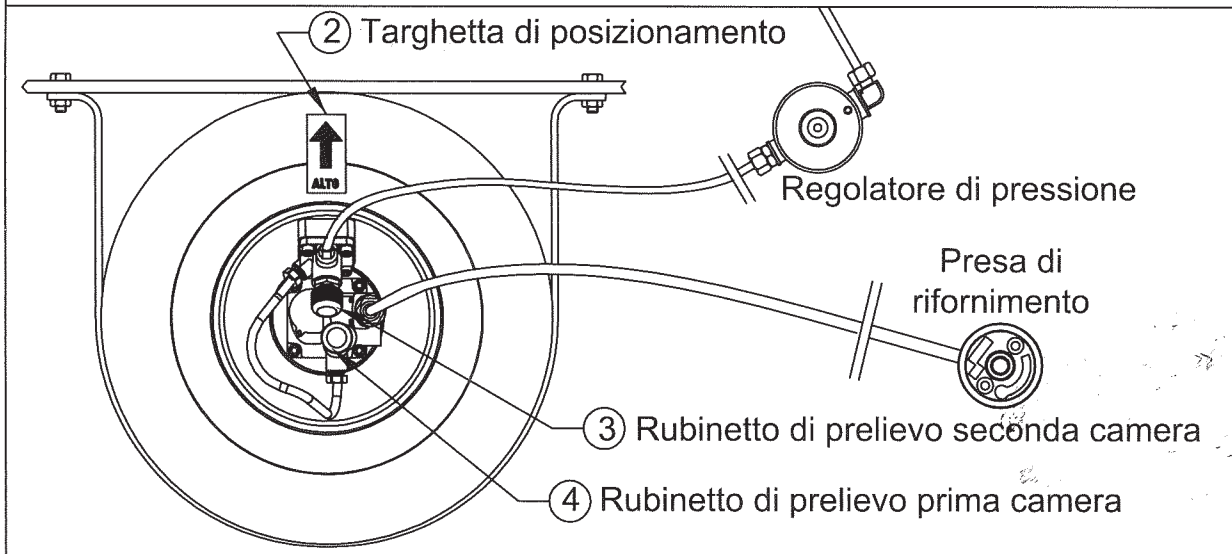

A) Disporre il serbatoio 1 in posizione orizzontale

B) La targhetta di posizionamento 2 deve avere la freccia rivolta verso l'alto

C) Tenere il rubinetto 3 di prelievo seconda camera chiuso durante la marcia

D) Tenere il rubinetto 4 di prelievo prima camera chiuso durante il rifornimento.

IMPORTANTE:
Vietato utilizzare l'impianto di riscaldamento e i servizi di bordo durante la marcia

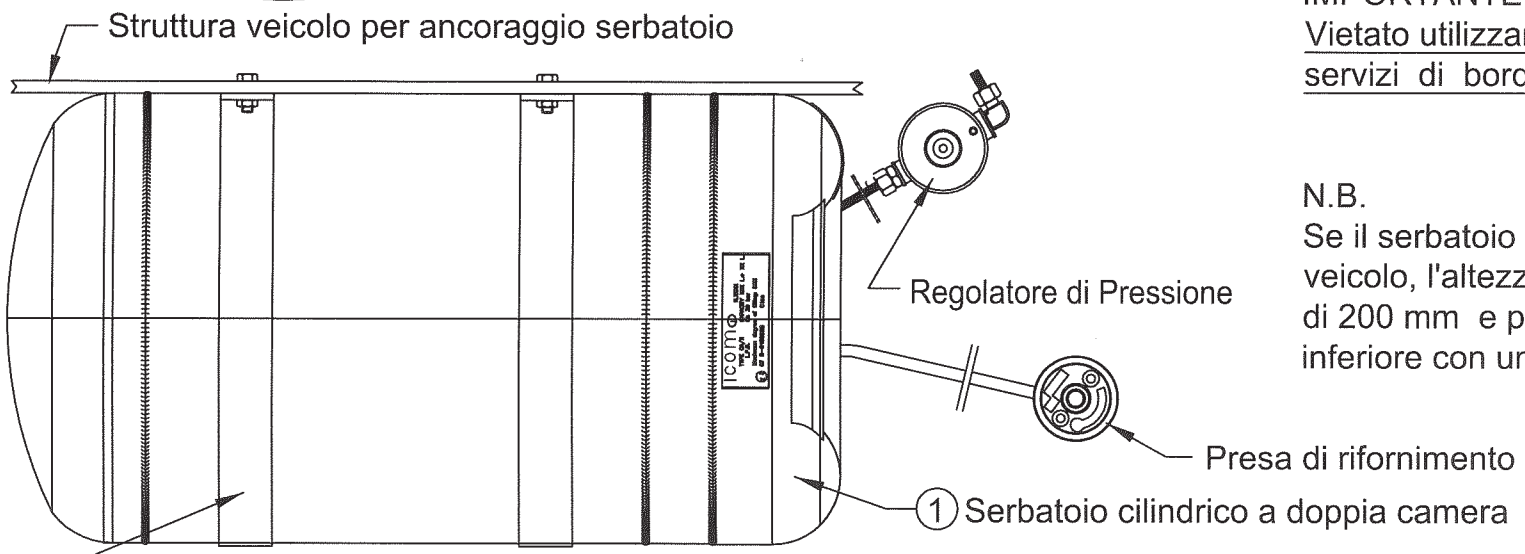

N.B.
Se il serbatoio è installato sotto il pianale del veicolo, l'altezza minima da terra dovra' essere di 200 mm e protetto nella parte frontale ed inferiore con una lamiera dallo spessore di 1mm

Il sistema di fissaggio dovrà essere calcolato in base alla normativa R67-01 punto 17.4.6

icom®
L'EVOLUZIONE DEL GPL

SERBATOIO DOPPIA CAMERA PER L'ALIMENTAZIONE DEGLI IMPIANTI DI RISCALDAMENTO E DEI SERVIZI DI BORDO A GPL **PER IL SOLO USO STAZIONARIO** DEI VEICOLI A MOTORE E DEI LORO RIMORCHI

Cod. Istr0012