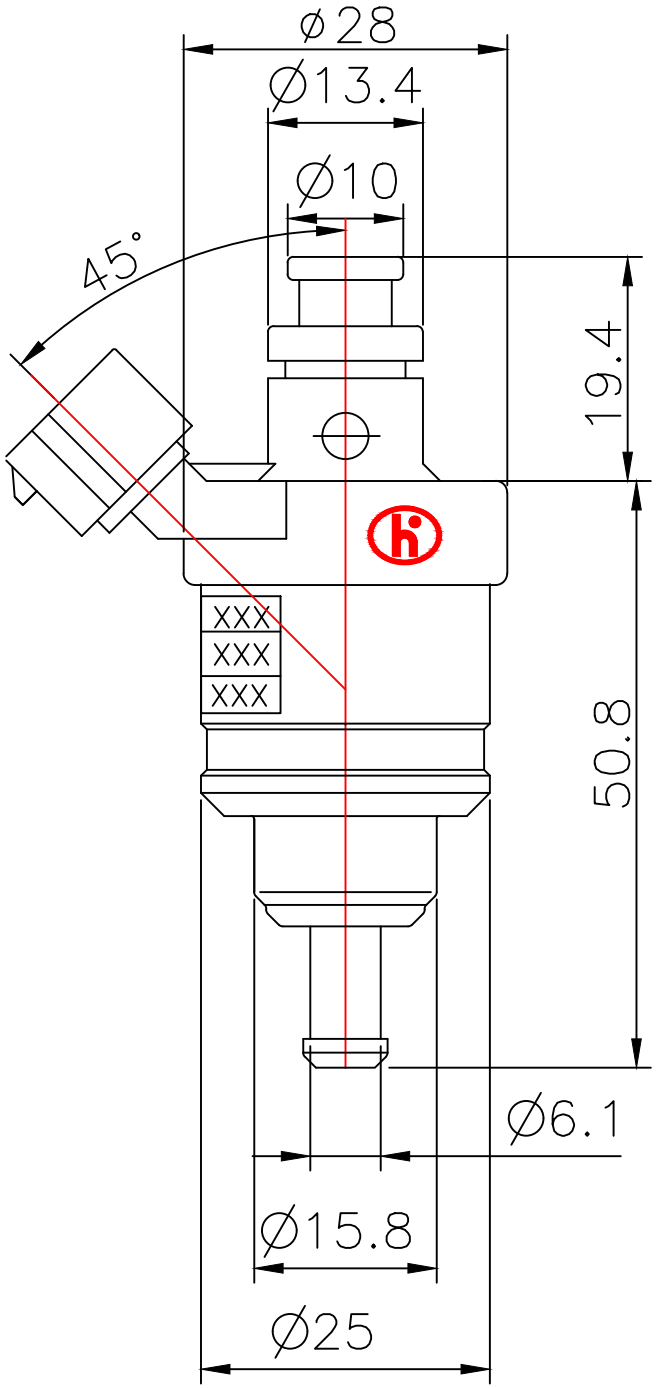
ø28
Ø13.4
Ø10
45°
19.4
50.8
XXX
XXX
XXX
Ø6.1
Ø15.8
Ø25

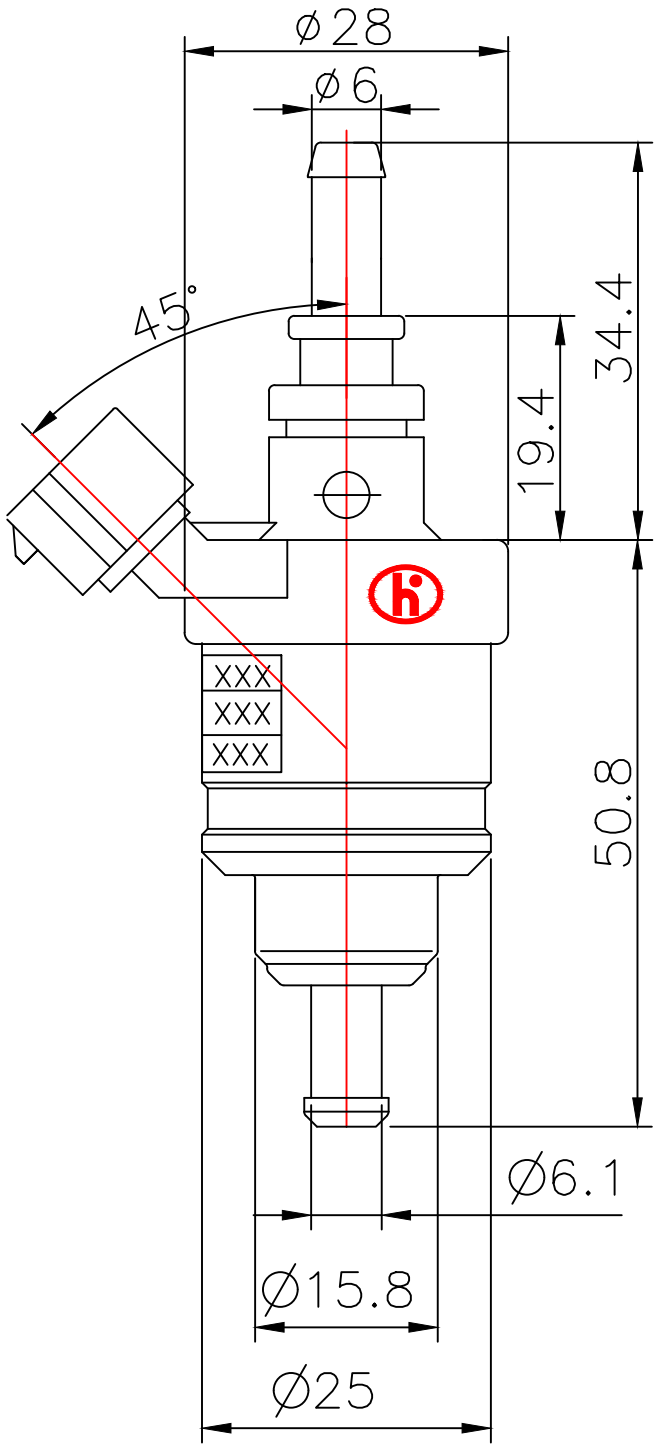
ø28
ø6
45°
34.4
19.4
50.8
XXX
XXX
XXX
Ø6.1
Ø15.8
Ø25