SOMMAIRE

1. DESCRIPTION 1
2. CONSIGNES GENERALES DE SECURITE 1/2
3. DONNEES TECHNIQUES 2
4. INSTRUCTIONS D'INSTALLATION ET DE MANIPULATION 2/3/4
5. ENTRETIEN 4/5
6. CONDITIONS GENERALES 5

SEULES LES PERSONNES QUI AURONT LU ATTENTIVEMENT CES INSTRUCTIONS TECHNIQUES ET LES AURONT ENTIEREMENT COMPRISES SERONT AUTORISEES A UTILISER CE PRODUIT.

AVIS IMPORTANT
Si le PRODUIT est acheté ou utilisé pour être mélangé à un autre produit (par exemple, s'il s'agit d'un robinet à gaz comprimé à introduire dans une bouteille de gaz comprimé), **ROTAREX Automotive S.A. - LPG-TEC** rappelle au fabricant du produit fini, que les instructions ou les étiquettes signalétiques ainsi que le contenu de la présente notice technique doivent être portées à la connaissance de l'utilisateur du PRODUIT et que leur rédaction relève de la responsabilité exclusive du fabricant du produit fini.

CONTENU

1. DESCRIPTION

Le robinet de remplissage 80% (Type A100 à A115) est approuvé pour équiper des réservoirs GPL. Le robinet est destiné à arrêter automatiquement le remplissage au niveau 80%. Ce PRODUIT n'est destiné à aucune autre installation ou usage. Si l'utilisateur du PRODUIT a des questions concernant l'emploi ou l'usage correct de ce PRODUIT, il peut nous contacter au ***352–32 78 32-1***. Tout emploi ou application et/ou modification non approuvée du PRODUIT, peut provoquer des accidents graves ou des lésions corporelles pour lesquels **ROTAREX Automotive S.A. - LPG-TEC** ne pourra être tenue pour responsable.

2. CONSIGNES GENERALES DE SECURITE

- Tous les utilisateurs devront dûment respecter l'ensemble des lois, règles ou réglementations nationales ou locales en vigueur.
- Toute personne utilisant ce PRODUIT devra connaître parfaitement ces instructions ainsi que les autres instructions et manuels relatifs au PRODUIT.

ATTENTION

Ceci est une pièce détachée destinée à être utilisée avec des réservoirs GPL. C'est au fabricant final qu'il incombe d'élaborer les instructions et avertissements adéquats et appropriés à l'attention des utilisateurs du produit fini.

- Les instructions d'entretien exposées ci-dessous doivent être reprises dans tout guide d'utilisation du PRODUIT ou sur toute étiquette d'instruction.
- Le non-respect des instructions ou avertissements figurant dans ce guide d'utilisation ou sur toute étiquette signalétique peut provoquer un accident grave impliquant des lésions corporelles, des dommages matériels ou les deux.

2.1 Avant tout usage, vérifier l'état du robinet (propreté, état des filets), informez vous des normes et règlement de sécurité concernant le robinet et le gaz.
2.2 Respecter les couples de serrage du robinet sur le réservoir (voir section 4).
2.3 Ce produit est destiné exclusivement pour des réservoirs GPL. Sans accord préalable écrit de notre service technique, toute utilisation pour d'autres applications ou d'autres gaz est interdite.
2.4 Ne jamais désassembler un robinet.
2.5 Ne jamais graisser un robinet.
2.6 Ne jamais démonter le robinet du réservoir lorsque celui-ci est sous pression.
2.7 N'utilisez que des matériels en parfait état compatibles avec la nature du gaz employé, les pressions et les débits souhaités.
2.8 Le client veillera à la propreté du réservoir, celui-ci doit être exempt de graisse et de particules métalliques, plastiques ou autres.
2.9 Le robinet doit être entreposé dans un local sec et à température ambiante, dans son emballage d'origine à l'abri de la lumière.
2.10 Le robinet ne doit pas être soumis à des chocs violents :
Un robinet déformé ou entaillé ne doit pas être utilisé.
2.11 L'utilisation d'une flamme vive à proximité des installations GPL est strictement interdite.
2.12 Ne pas modifier ou enlever les marquages d'un robinet.
2.13 L'utilisateur doit se conformer strictement et impérativement aux lois, règlements et prescriptions en vigueur.
2.14 Le client est seul responsable de tous accidents et dommages corporels, matériels ou immatériels, directs ou indirects résultant d'un montage inapproprié, d'un défaut d'entretien, ou d'une utilisation anormale.
2.15 Le client doit assurer un transport et une manipulation appropriés du produit. **ROTAREX Automotive S.A. - LPG-TEC** décline toute responsabilité, si le produit a été transporté ou manipulé dans des conditions inappropriées et surtout lorsque son emballage original est détérioré voire détruit. Le client devra toutefois en informer **ROTAREX Automotive S.A. - LPG-TEC**

3. DONNEES TECHNIQUES

Pression de service	30 bar maximum
Température d'utilisation	R67.01 / CE : - 25°C -> +70°C UL : - 40° C -> + 70° C
Δp du remplissage	Min. 1 bar (14,5PSI) / max.15bar (217,5PSI)
Débit en ref. du Δp	à Δp=4bar : 42l/min (liquide)
Utilisation	Propane, Butane ou mélange des deux gaz (LPG)
Connexion coté réservoir	3/4" NPT
Connexion coté emplissage	En référence avec spécification client et/ou normes
Marquage sur le robinet	Type, 3 étoiles, date (MM/AA), No d'homologation, ∅ réservoir, angle de montage, distance A (voir fig.1), Made in Luxembourg, TOP, Classe 3

Sujet à modification sans avis préalable

4. INSTRUCTIONS D'INSTALLATION ET DE MANIPULATION

L'installation du robinet doit se faire dans l'ordre suivant :

4.1 L'installation du robinet sur le réservoir :

4.1.1 Vérifier que le marquage du robinet correspond au diamètre et à l'angle de montage du réservoir.

4.1.2 Vérifier que le filet du robinet correspond au filet de l'embase sur le réservoir: 3/4" NPT
4.1.3 Utiliser un produit d'étanchéité adéquat pour les filets (si le robinet n'est pas livré avec du Tenfil) qui ne perturbe pas le bon fonctionnement du robinet (Utiliser de la bande téflon ou équivalent). Appliquer le produit d'étanchéité seulement sur les filets. Eviter tout produit ayant un effet lubrifiant (huile, plomb...).
4.1.4 Vérifier que l'embase du réservoir est exempte de tout produit (Graisse, peinture....).
4.1.5 Placer le réservoir de telle manière à monter le robinet verticalement.

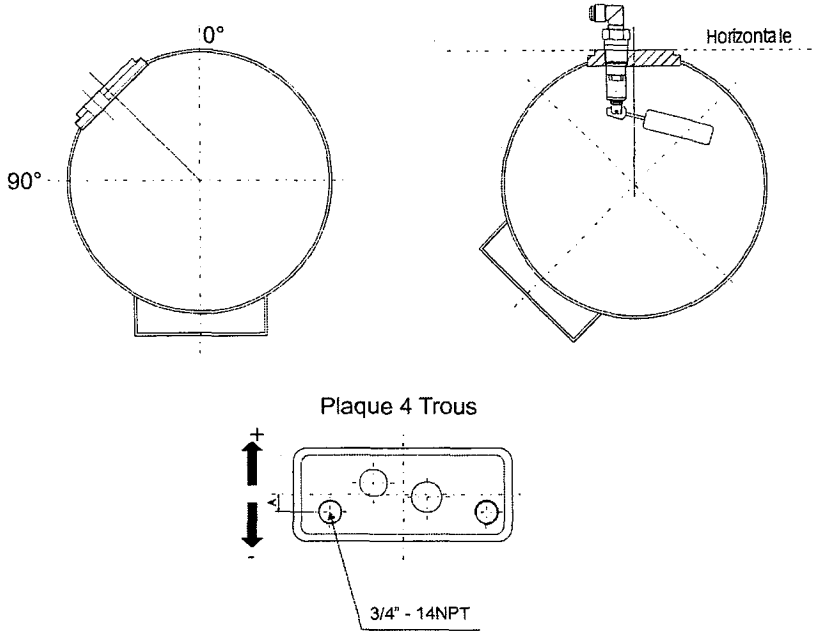

4.1.6 Engager prudemment le robinet un tour à la main ; il doit tourner librement dans l'embase du réservoir sans que le flotteur ne touche un élément à l'intérieur du réservoir. Il est impératif de prendre toutes les précautions possibles pour ne pas endommager le flotteur pendant le montage de la vanne !
4.1.7 Vérifier que le flotteur se déplace librement sur toute la course dans le réservoir.
4.1.8 Le serrage doit être effectué avec une clé adéquate correspondant à l'hexagone (pour 1 ¾ " – 6 ACME → 32mm ; pour ½ " SAE → 27mm) de serrage du robinet pour éviter des déformations.

Couple de serrage : 100 Nm + orientation du triangle (TOP) dans le sens de montée du flotteur (130 Nm max. après orientation)
Nombres de tours engagés : 5 minimum à 8 maximum

Ces couples sont à respecter impérativement*; si des fuites apparaissent après serrage il faut contrôler le filet de l'embase du réservoir et son état de surface.*

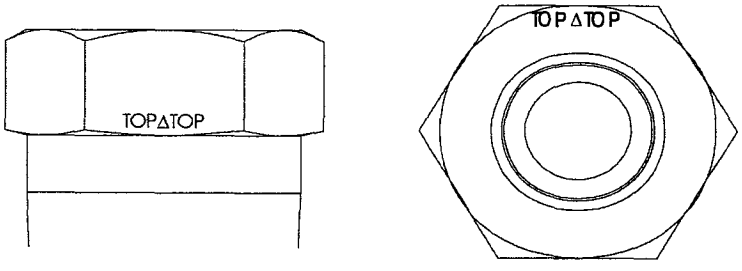

4.1.9 Pendant le serrage ou le desserrage de la connexion de remplissage il est obligatoire de maintenir le robinet avec une clé adéquate.

4.1.10 Après montage vérifier l'étanchéité de l'assemblage à l'aide d'un produit détecteur de fuite (toute flamme vive est prohibée pour cette opération).

NOTE IMPORTANTE :
Après montage complet, le réservoir devra obligatoirement être totalement purgé de l'air pour garantir un fonctionnement correct du robinet 80%.

4.2 Montage du raccord coudé sur le robinet :

4.2.1 Vérifier que le filet du raccord coudé correspond au filet du robinet: 3/8" NPT
4.2.2 Utiliser un produit d'étanchéité adéquat pour les filets (si le raccord n'est pas livré avec du Tenfil) qui ne perturbe pas le bon fonctionnement du robinet (Utiliser de la bande téflon ou équivalent). Appliquer le produit d'étanchéité seulement sur les filets. Eviter tout produit ayant un effet lubrifiant (huile, plomb...).
4.2.3 Engager prudemment le raccord coudé un tour à la main. Le serrage doit être effectué avec une clé adéquate correspondant à l'hexagone du raccord (15mm) pour éviter des déformations.

Couple de serrage : 51 Nm + orientation (70 Nm max. après orientation)

Ces couples sont à respecter impérativement; *si des fuites apparaissent après serrage il faut contrôler le filet de l'embase du réservoir et son état de surface.*

4.2.4 Pendant le serrage ou le desserrage de la connexion de remplissage sur le raccord coudé, il est impératif de maintenir le raccord coudé avec une clé adéquate.
4.2.5 Après montage vérifier l'étanchéité de l'assemblage (p.e. avec un produit détecteur de fuite). *Toute flamme vive est prohibée pour cette opération.*

5. ENTRETIEN

La garantie prévue dans nos conditions générales de vente ne couvre pas les points suivants :

- Réparation ou remplacement dus à l'usure normale ou à un dommage subi lors d'un entretien de routine.
- Dommage aux éléments dont la fragilité résulte des exigences techniques inévitables et requises pour la conception du PRODUIT.
- Dommage dû au non-respect des instructions d'entretien et des procédures telles que décrites dans ce guide d'utilisation.
- Dommage provenant de modifications non reprises dans les procédures de ce guide d'utilisation.
- Dommage dû à l'utilisation de pièces non autorisées, fournies, fabriquées ou modifiées par des procédures non reprises dans ce guide d'utilisation.

ATTENTION

Le non-respect des instructions d'installation et de manipulation peut provoquer un accident ou des lésions corporelles, pour lesquels **ROTAREX Automotive S.A. - LPG-TEC** décline toute responsabilité.

L'entretien, les réparations et la remise à neuf du PRODUIT sont sous la responsabilité de l'utilisateur ou de l'exploitant. Les personnes, tentant d'entretenir, de réparer ou de remettre à neuf le PRODUIT, doivent être parfaitement familiarisées avec la norme ***ECE R67-01***, ***Directive 97/23/EC, NFPA No.58*** ainsi qu'avec toutes les normes et règlements y afférents.

Conformément à ces normes, l'entretien, les réparations et/ou la remise à neuf ne devront être effectués que par du personnel correctement formé.

En cas d'incident ou de réclamation, l'utilisateur doit nous renvoyer les produits supposés défaillants dûment emballés. Afin de conserver le bénéfice de la garantie, il ne peut y effectuer aucune intervention (démontage, réparation, modification,...) sauf accord préalable écrit de notre part.

6. CONDITIONS GÉNÉRALES

6.1. Les renseignements portés sur les catalogues et prospectus n'engagent pas **ROTAREX Automotive S.A. - LPG-TEC** qui se réserve le droit d'y apporter toute modification.

6.2. **ROTAREX Automotive S.A. - LPG-TEC** conserve intégralement la propriété intellectuelle de tous projets, études et plus généralement des documents adressés à ses clients: ils ne peuvent être communiqués, exécutés ou utilisés de quelque façon que ce soit sans une autorisation écrite préalable.

6.3. La présente notice d'utilisation fait partie intégrante du contrat et des conditions générales de ventes acceptées.